КНГ 03.26.03

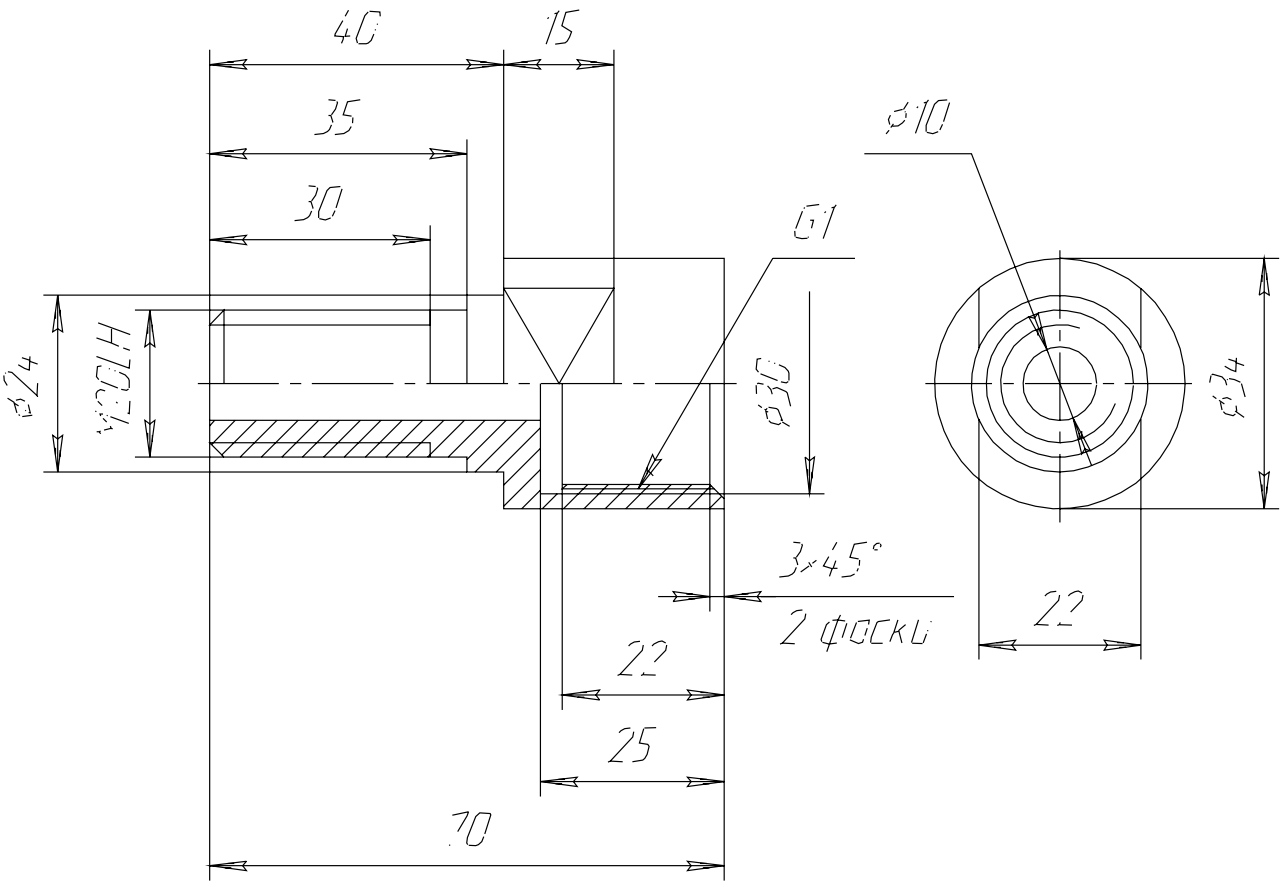

					КНГ 03.26.03			
Изм.	Лист	№ докум.	Подп.	Дата	Переходник	Лит.	Масса	Масштаб
Разраб.		Чумичев						1:1
Пров.		Кузанова				Лист	Листов 1	
Т.контр.								
Н.контр.					Сталь 10 ГОСТ 1050-88	ПГУПС		
Утв.						Ц-519-8		